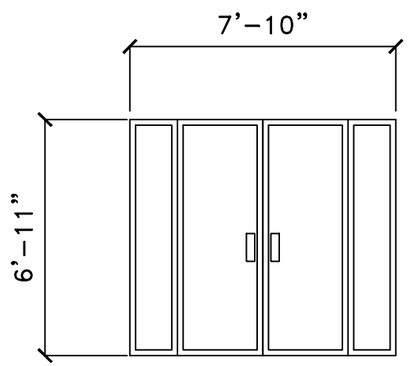

PUERTAS
ELEVACION

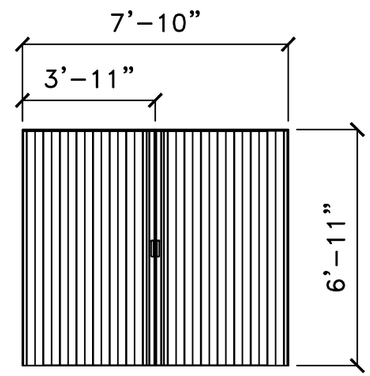

PUERTA ACCORDEON
ELEVACION

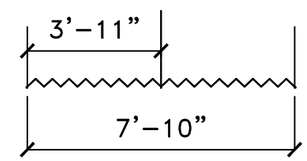

PUERTA ACCORDEON
PLANTA

CJSJ- SOTANO - AREA DE PARKING DE JUECES
ELEVACION DE ACCORDEON PROPUESTO

ESCALA: 1/2" = 1'-0"

REVISIONS

NO.	DESCRIPTION	DATE	BY

TRIBUNAL GENERAL DE JUSTICIA
OFICINA DE ADMINISTRACION DE LOS TRIBUNALES
DIRECTORIA DE ADMINISTRACION
DIVISION DE LOCALES Y SERVICIOS ESPECIALES

APPROVED BY:

APPROVED DATE:

PROJECT NAME: PUERTAS DE ROLLING DOORS

PROJECT LOCATION: CENTRO JUDICIAL DE SAN JUAN, SAN JUAN

DRAWING DESCRIPTION: ELEVACION DE PURTAS EXISTENTES – AREA DE MENORES

ESPEC. EN ADMINIST.: CARMEL ARROCHO

PROJECT DATE: DIC 2025

CHECKED BY: ING. DANIEL PADILLA

DRAWING DATE:

DRAWING BY: PETER RUBI

PRINTING DATE:

FILE NAME:

DRAWING SCALE: 1/2"=1'-0"

SHEET NO. A–11

OF: