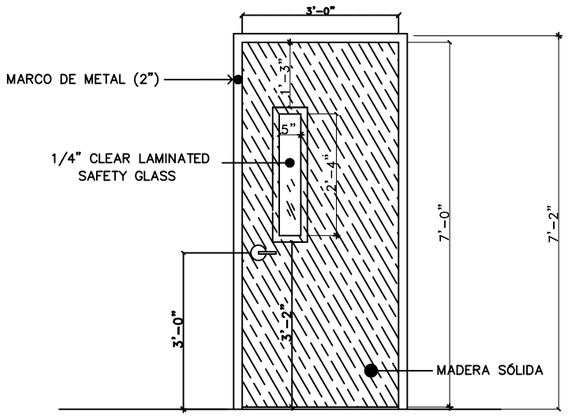

DETALLE DE PUERTA DE IZQ. A DERECHA (A)
ESCALA: 3/4"= 1'-0"

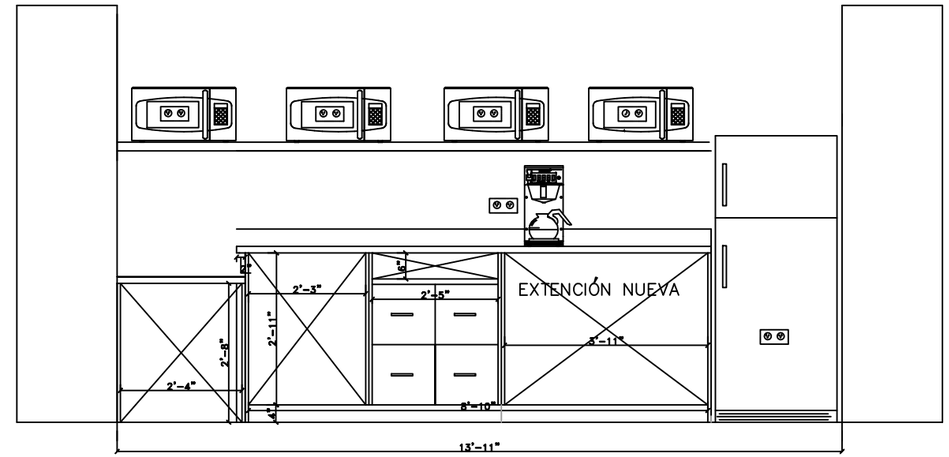

GABINETE DE COCINA (A REUBICAR) – ELEVACIÓN A–A
ESCALA: 1"= 1'-0"

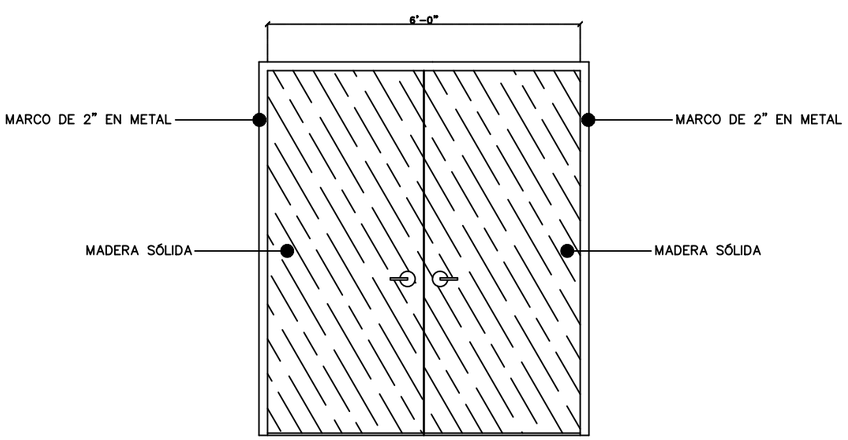

DETALLE DE PUERTA DOBLE (B)
ESCALA: 3/4"= 1'-0"

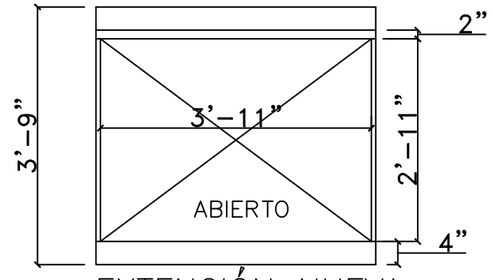

EXTENCIÓN NUEVA
ESCALA: 1–1/2"= 1'-0"

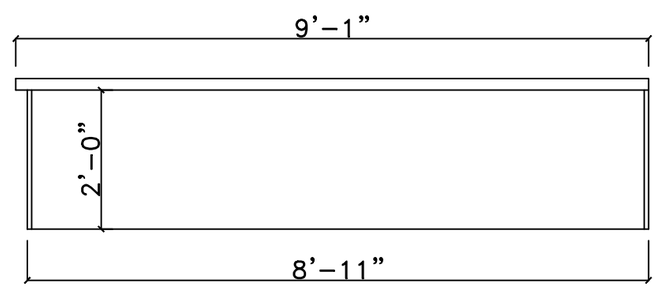

PLANTA DE GABINETE
ESCALA: 1–1/2"= 1'-0"

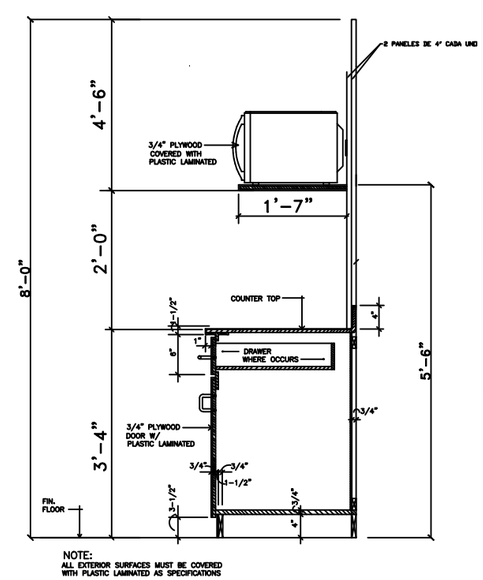

DETALLE TÍPICO DE GABINETE DE COCINA
ESCALA: 1"= 1'-0"

OAT

REVISIONS

NO.	DESCRIPTION	DATE	BY

TRIBUNAL GENERAL DE JUSTICIA
OFICINA DE ADMINISTRACION DE LOS TRIBUNALES
DIRECTORIA DE ADMINISTRACION
DIVISION DE LOCALES Y SERVICIOS ESPECIALES

APPROVED BY:
APPROVED DATE:

PROJECT NAME: OAT - MEZZANINE - HOUSING
PROJECT LOCATION: HATO REY, PUERTO RICO
DRAWING DESCRIPTIONS: ELEVACIONES DE COCINAS
ARCHITECT: TECH: ADRIAN HERNANDEZ
CHECKED BY: ING. DANIEL PADILLA
DRAWN BY: PETER BIBI
FILE NAME:
PROJECT DATE: FEBRUARY 2026
DRAWING DATE:
PRINTING DATE:
DRAWING SCALE: VARIOS
SHEET NO. A-3
OF: 3/6