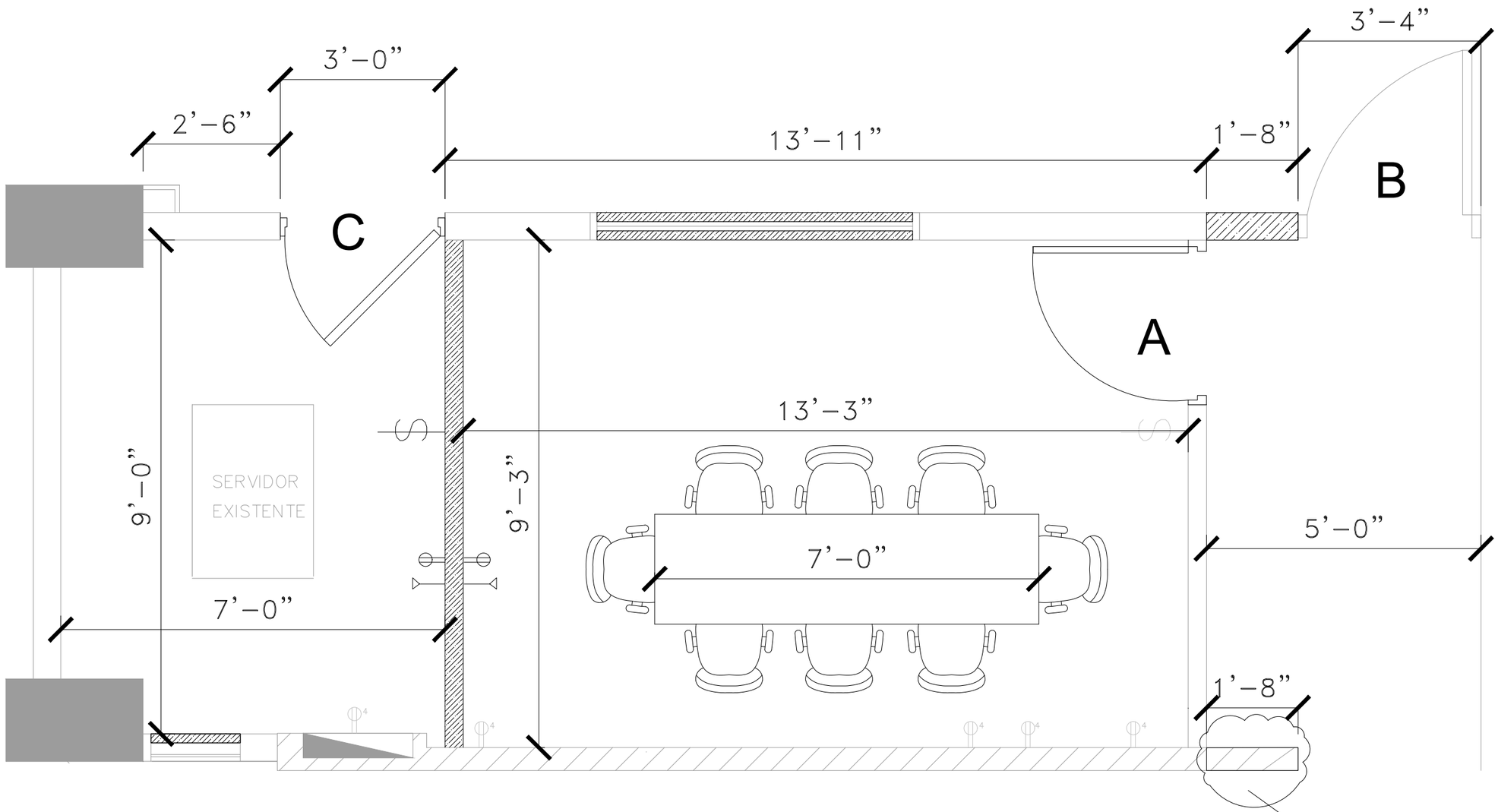

PROPUESTO

ESCALA: 1"= 1'-0"

GYPSUM BOARD

OAT

REVISIONS			
NO.	DESCRIPTION	DATE	BY

TRIBUNAL GENERAL DE JUSTICIA
OFICINA DE ADMINISTRACION DE LOS TRIBUNALES
DIRECTORIA DE ADMINISTRACION
DIVISION DE LOCALES Y SERVICIOS ESPECIALES

APPROVED BY:

APPROVED DATE:

PROJECT NAME: OAT - MEZZANINE - CUARTO DE SEGURIDAD

PROJECT LOCATION: HATO REY, PUERTO RICO

DRAWING DESCRIPTIONS: PLANTA DE PISO PROPUESTO

ADMINIST. TEC.: OSCAR HERNANDEZ

DISCIPLINE: ING. DANIEL PADILLA

DRAWING BY: PETER RUBI

FILE NAME:

PROJECT DATE: 11 MARZO 2026

DRAWING DATE:

PRINTING DATE:

DRAWING SCALE: 3/8"=1-0

SHEET NO. A-7

OF: 8/10