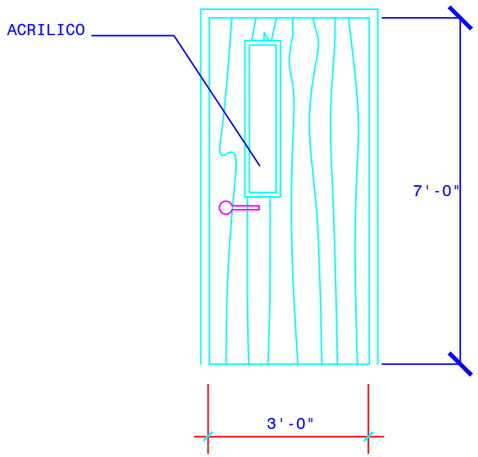

Ⓐ PUERTA CON VISION PANEL

ESCALA: 3/4" = 1'-0"

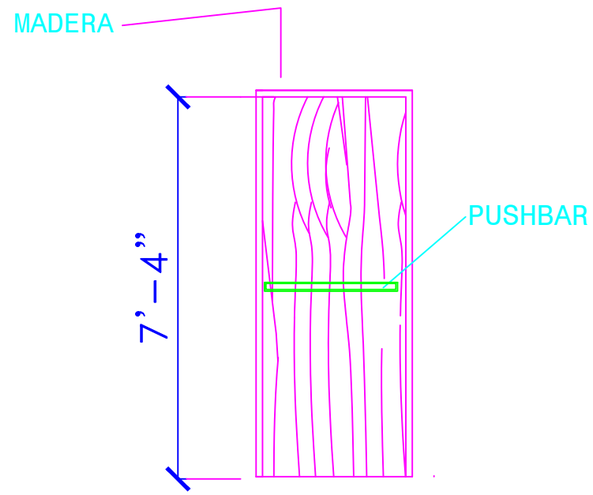

Ⓑ PUERTA EXISTENTE CON PUSHBAR

ESCALA: 3/4" = 1'-0"

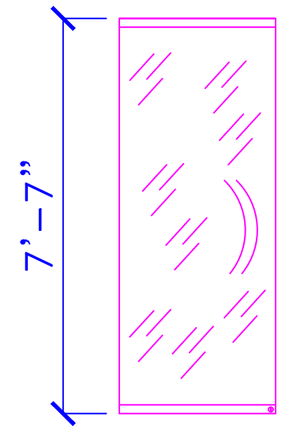

Ⓒ PUERTA DE CRISTAL Y METAL EXISTENTE

ESCALA: 3/4" = 1'-0"

DETALLES DE ACÚSTICOS:

$ SWITCH LUZ NUEVO

LED — LUCES L E D NUEVO

RETORNO NUEVO

D — DIFFUSOR NUEVO

◎ DETECTOR DE HUMO NUEVO

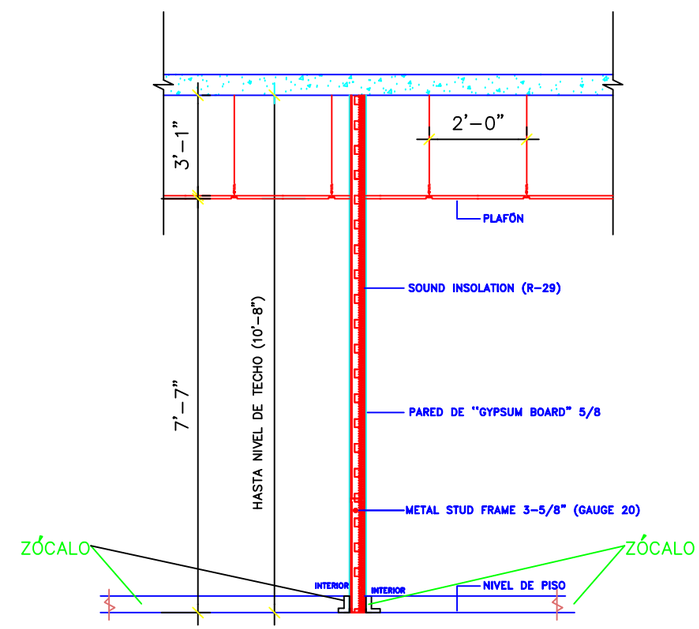

DETALLE DE PARED DE GYPSUM BOARD

NO A ESCALA

OAT

REVISIONS			
NO.	DESCRIPTION	DATE	BY

TRIBUNAL GENERAL DE JUSTICIA
OFICINA DE ADMINISTRACION DE LOS TRIBUNALES
DIRECTORIA DE ADMINISTRACION
DIVISION DE LOCALES Y SERVICIOS ESPECIALES

APPROVED BY:

APPROVED DATE:

PROJECT NAME: SALA REUNIONES - RECURSOS HUMANOS

PROJECT LOCATION: OAT - MEZZANINE

DRAWING DESCRIPTIONS: DETALLES

ARCHITECT: ARQ. ANGEL HERNANDEZ
CHECKED BY: ING. DANIEL PADILLA
DRAWN BY: PETER RIBB
FILE NAME:

PROJECT DATE: 23 MAYO 2025
DRAWING DATE:
PRINTING DATE:
DRAWING SCALE: 3/4"=1'-0"

SHEET NO. A-3
OF: NO.