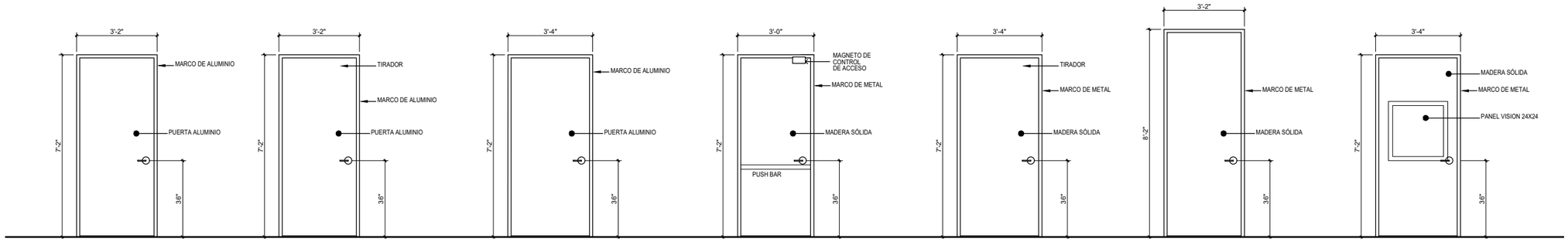

PUERTA TIPO I | PUERTA TIPO II | PUERTA TIPO III | PUERTA TIPO IV | PUERTA TIPO V | PUERTA TIPO VI | PUERTA TIPO VII

ELEVACIÓN DE PUERTAS

NO A ESCALA

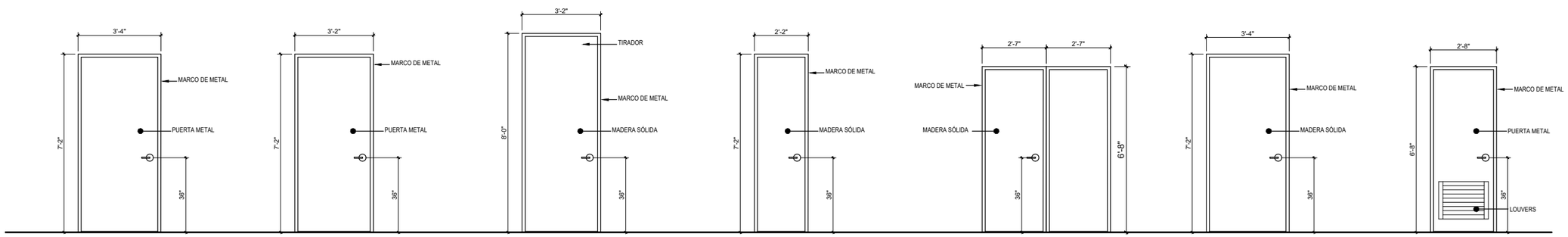

PUERTA TIPO VIII | PUERTA TIPO IX | PUERTA TIPO X | PUERTA TIPO XI | PUERTA TIPO XII | PUERTA TIPO XIII | PUERTA TIPO XIV

RELACIÓN DE PUERTAS

MKD	ABERTURA		TAMAÑO DE PUERTA			MATERIAL		TIPO	CANTIDAD	OBSEVACIONES
	ANCHO	ALTURA	ANCHO	ALTURA	ESPESOR	MARCO	PANEL			
1	3'–2"	7'–2"				ALUMINIO	ALUMINIO	I	14	GYPSUMN BOARD TRANSOM 38"WX34"H
2	3'–2"	7'–2"				ALUMINIO	ALUMINIO	II	6	GYPSUMN BOARD TRANSOM 38"WX34"H
3	3'–4"	7'–2"				ALUMINIO	ALUMINIO	III	1	GYPSUMN BOARD TRANSOM 40"WX34"H
4	3'–0"	7'–2"				ALUMINIO	ALUMINIO	IV	1	GYPSUMN BOARD TRANSOM40"WX34"H
5	3'–4"	7'–2"				ALUMINIO	ALUMINIO	V	1	GYPSUMN BOARD TRANSOM 38"WX34"H
6	3'–2"	7–2"				ALUMINIO	ALUMINIO	VI	1	GYPSUMN BOARD TRANSOM 38"WX34"H
7	3'–4"	7'–2"				ALUMINIO	ALUMINIO	VII	1	GYPSUMN BOARD TRANSOM 40"WX34"H
8	3'–4"	7'–2"				ALUMINIO	ALUMINIO	VIII	1	GYPSUMN BOARD TRANSOM 40"WX34"H
9	3'–2"	6'–9"				ALUMINIO	ALUMINIO	IX	1	GYPSUMN BOARD TRANSOM 38"WX34"H
10	3'–2"	8'–0"				ALUMINIO	ALUMINIO	X	1	GYPSUMN BOARD TRANSOM 38"WX34"H
11	2'–2"	6'–8				ALUMINIO	ALUMINIO	XI	1	GYPSUMN BOARD TRANSOM 38"WX34"H
12	5'–2"	6'–8				ALUMINIO	ALUMINIO	XII	1	
13	3'–4"	7'–2"				ALUMINIO	ALUMINIO	XIII	2	GYPSUMN BOARD TRANSOM 40"WX34"H
14	2'–8"	6'–8"				ALUMINIO	ALUMINIO		1	

A-1

REVISIONS

NO.	DESCRIPTION	DATE	BY

TRIBUNAL GENERAL DE JUSTICIA
OFICINA DE ADMINISTRACION DE LOS TRIBUNALES
DIRECTORIA DE ADMINISTRACION
OFICINA DE ADMINISTRACION Y CONSERVACION DE LOCALES

APPROVED BY: APPROVED DATE:

APPROVED SIGN: _____

PROJECT NAME: DIGITALIZACION DE PLANOS DE FACILIDADES DEL T. G. J.

PROJECT LOCATION: T.P.I. SALINAS,(0805) R.J. GUAYAMA

DRAWING DESCRIPTION: DOOR & WINDOW

GERENTE DE PROYECTO: ESPECIAL EN ADUANAS: ING. DANIEL PADILLA

CHECKED BY: ING. DANIEL PADILLA

PROJECT DATE:

PRINTING DATE: NOVIEMBRE 2025

DRAWING BY: P.MORALES

DRAWING SCALE: 3/8=1'-0"

FILE NAME:

SHEET NO: A-05

OF: