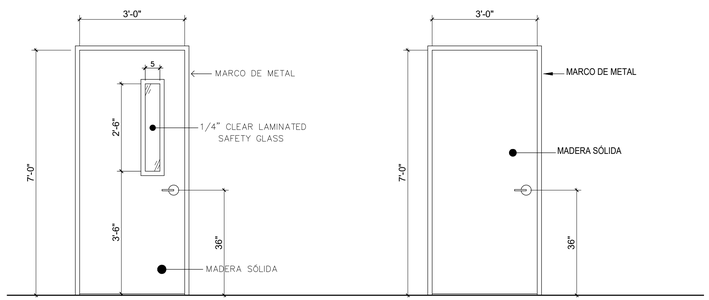


PUERTA TIPO I

PUERTA TIPO II

## ELEVACIÓN DE PUERTAS

NO A ESCALA

## RELACIÓN DE PUERTAS

| MKD | ABERTURA | | TAMAÑO DE PUERTA | | | MATERIAL | | TIPO | CANTIDAD | OBSEVACIONES |
|---|---|---|---|---|---|---|---|---|---|---|
| | ANCHO | ALTURA | ANCHO | ALTURA | ESPESOR | MARCO | PANEL | | | |
| 1 | 3'-0" | 7'-0" | 3'-0" | 7'-0" | 1-3/4" | METAL | MADERA | I | 6 | MADERA SÓLIDA WITH 1/4 CLEAR LAMINATED SAFETY GLASS |
| 2 | 3'-0" | 7'-0" | 3'-0" | 7'-0" | 1-3/4" | METAL | MADERA | II | 9 | MADERA SÓLIDA, MAGNETO ACCESO |
| | | | | | | | | | | |
| | | | | | | | | | | |

## NOTAS:

* TODAS LAS PAREDES A CONSTRUIRSE LLEVAN INSULACIÓN (R-15).
* GYPSUM BOARD A INSTALARSE DE 5/8" DE ESPESOR.
* GYPSUM BOARD A UTILIZAR FIRE RATED DE 1 HORA SEGÚN CÓDIGO ASTM.
* PINTURA A UTILIZARSE SHERWIN WILLIAMS ( CREMA CLARO #6385).
* PRIMER A UTILIZARSE SHERWIN WILLIAMS PROMAR 400.
* TODAS LAS PAREDES A CONSTRUIRSE LLEVAN ZÓCALO, IGUAL AL EXISTENTE.
* LOZA DE PISO A UTILIZARSE IGUAL AL EXISTENTE.
* LOS "METAL STUDS" GALVANIZADOS GAUGE 20, ESPACIADOS @ 16" CENTRO A CENTRO.
* TINTE A UTILIZARSE EN LAS PUERTAS, COLOR IGUAL AL EXISTENTE.

A-4

| NO. | REVISIONS DESCRIPTION | DATE | BY |
|---|---|---|---|
| | | | |

TRIBUNAL GENERAL DE JUSTICIA
OFICINA DE ADMINISTRACION DE LOS TRIBUNALES
DIRECTORIA DE ADMINISTRACION
OFICINA DE ADMINISTRACION Y CONSERVACION DE LOCALES

APPROVED BY:

APPROVED SIGN: _____ APPROVED DATE: _____

PROJECT NAME: CENTRO JUDICIAL DE CAGUAS

PROJECT LOCATION: 4 to. PISO DEL CENTRO JUDICIAL DE AGUADILLA

DRAWING DESCRIPTION: HOJA DE PUERTA

DESIGNED BY ARCHITECT: OSCAR LOPEZ

GERENTE DE PROYECTO:

CHECKED BY: ING. PADILLA

PROJECT DATE:

DRAWN BY: P MORALES

PRINTING DATE: 16-OCTUBRE 2025

FILE NAME:

DRAWING SCALE: 3/8=1'-0"

SHEET NO.: A-4

OF: