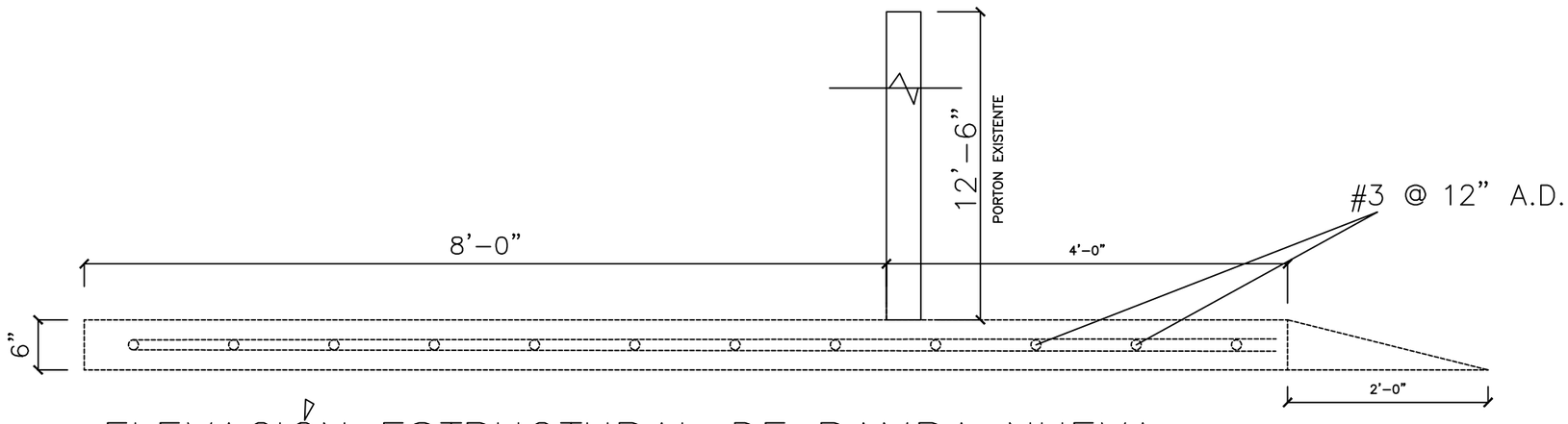

ELEVACIÓN ESTRUCTURAL DE RAMPA NUEVA
LATERAL IZQUIERDO

ESCALA: 1–1/2"=1'–0"

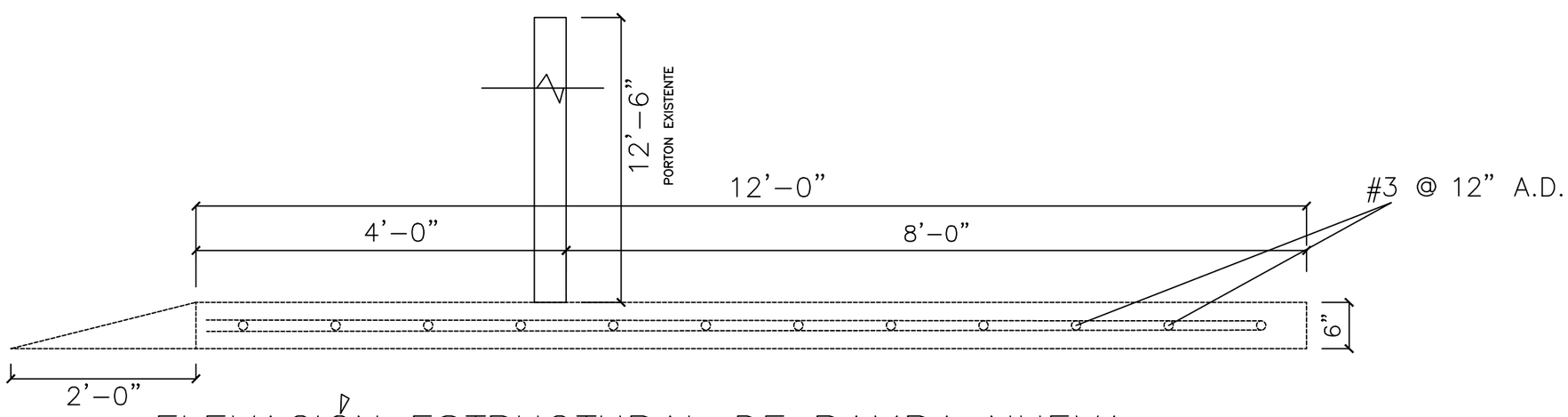

ELEVACIÓN ESTRUCTURAL DE RAMPA NUEVA
LATERAL DERECHO

ESCALA: 1–1/2"=1'–0"

OAT

REVISIONS

NO.	DESCRIPTION	DATE	BY

TRIBUNAL GENERAL DE JUSTICIA
OFICINA DE ADMINISTRACION DE LOS TRIBUNALES
DIRECTORIA DE ADMINISTRACION
DIVISION DE LOCALES Y SERVICIOS ESPECIALES

APPROVED BY:

APPROVED DATE:

PROJECT NAME: AREA DE SUBESTACION

PROJECT LOCATION: OAT

DRAWING DESCRIPTIONS: ELEVACION ESTRUCTURAL DE RAMPA

ADMINISTRATOR: ANTONIO SANTOS

CHECKED BY: ING. DANIEL PADILLA

DRAWING BY: PETER RUBI

FILE NAME:

PROJECT DATE: 8 SEPTIEMBRE 2026

DRAWING DATE:

PRINTING DATE:

DRAWING SCALE: 1-1/2"=1'-0"

SHEET NO. 6

OF: 7